ＰＣギ木の肌目は、全て
2色すり出し仕上げとする

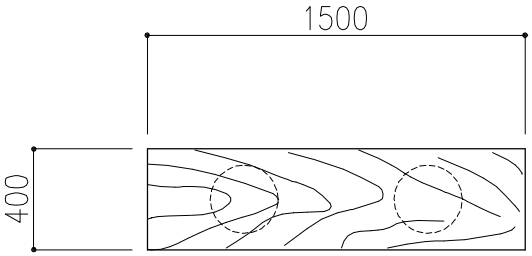

平　面　図

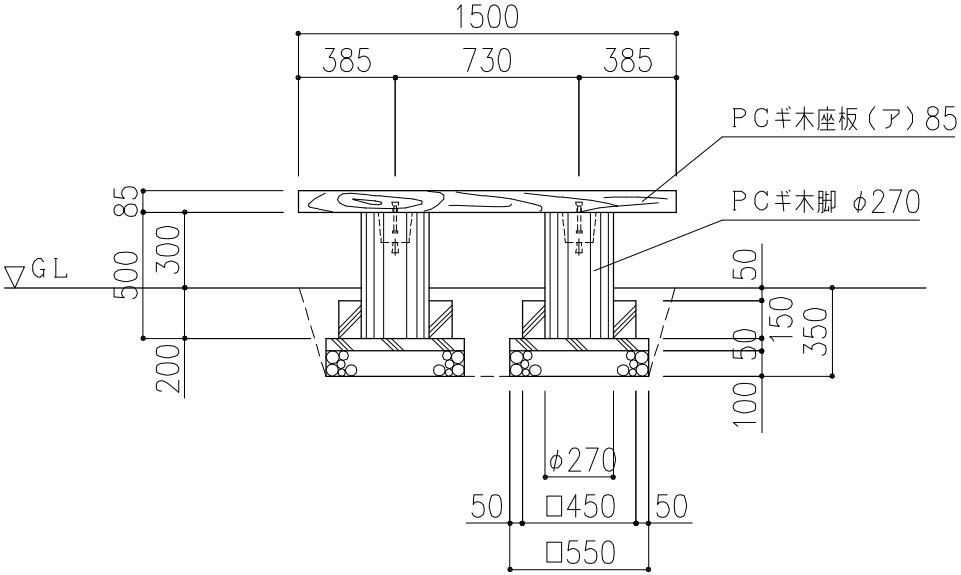

正　面　図

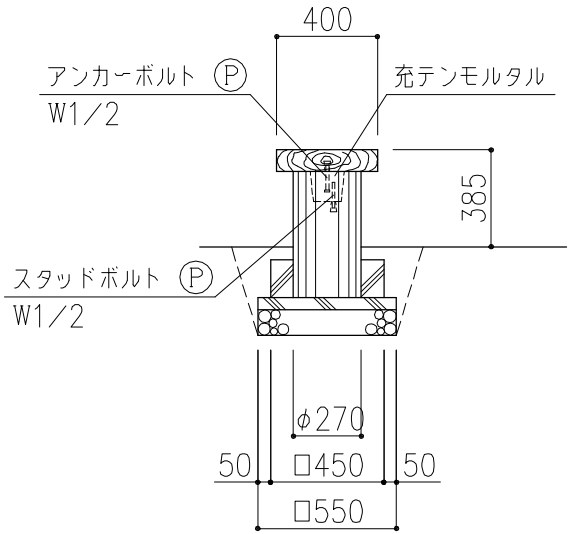

側　面　図

※ Ⓟ 印ボルト、金物類はＰＣギ製品に含む。
※　表示寸法は標準寸法であり製作上収まり等により変更することがあります。

	品名	ＰＣギ木平板ベンチ1号	仕様	くぬぎ・焼杉	縮尺	1：30	記号	ＢＨ－1Ｋ・Ｙ	1030601

A4