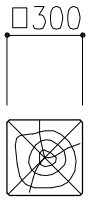

平　面　図

PCギ木の肌目は、全て
2色すり出し仕上げとする

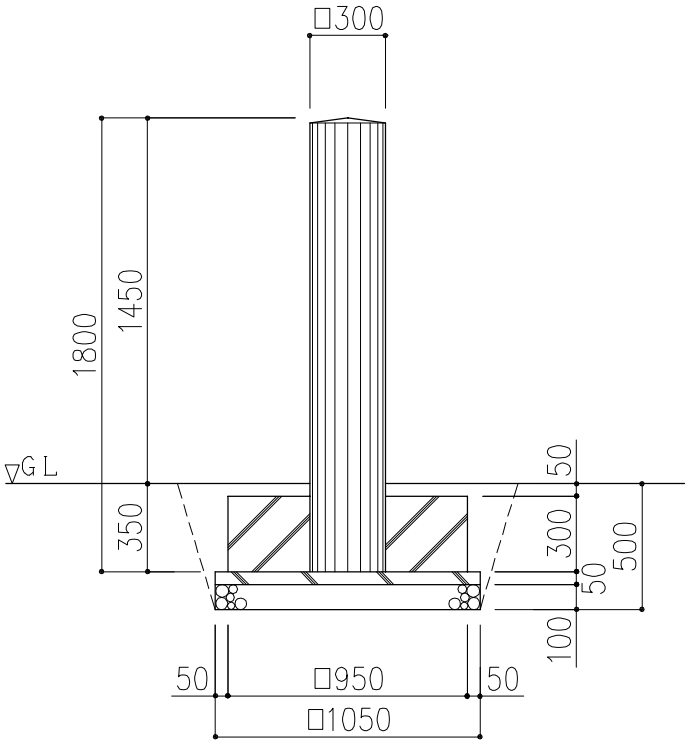

正　面　図

※　表示寸法は標準寸法であり製作上収まり等により変更することがあります。

	品名	PCギ木標識柱6号	仕様	焼　杉	縮尺	1：30	記号	GP－6Y	1040206

A4