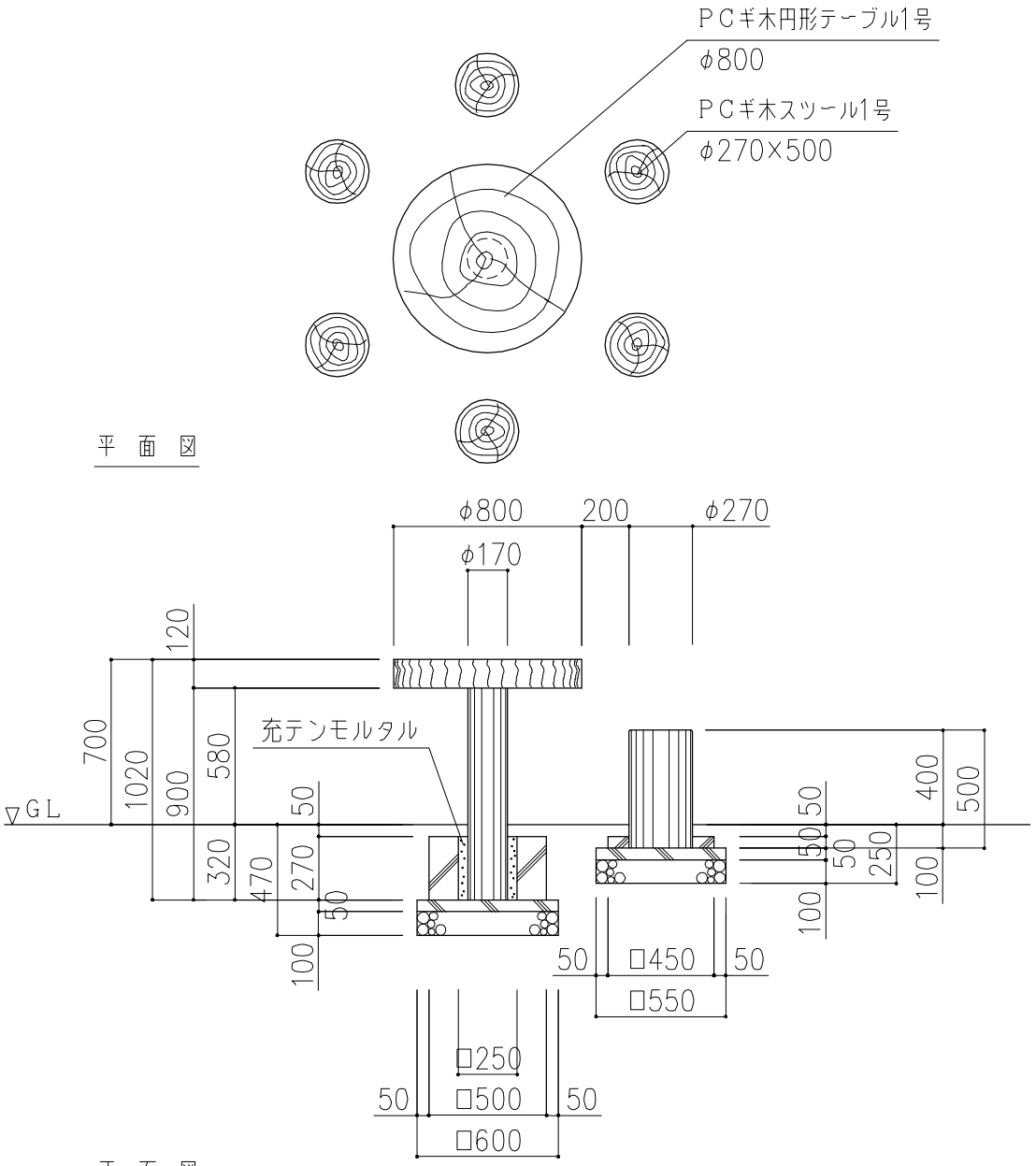

PCギ木の肌目は、全て
2色すり出し仕上げとする

※ 表示寸法は標準寸法であり製作上収まり等により変更することがあります。

	品名	PCギ木テーブルセット1A号	仕様	くぬぎ	縮尺	1：30	記号	TS-1AK	1030202

A4

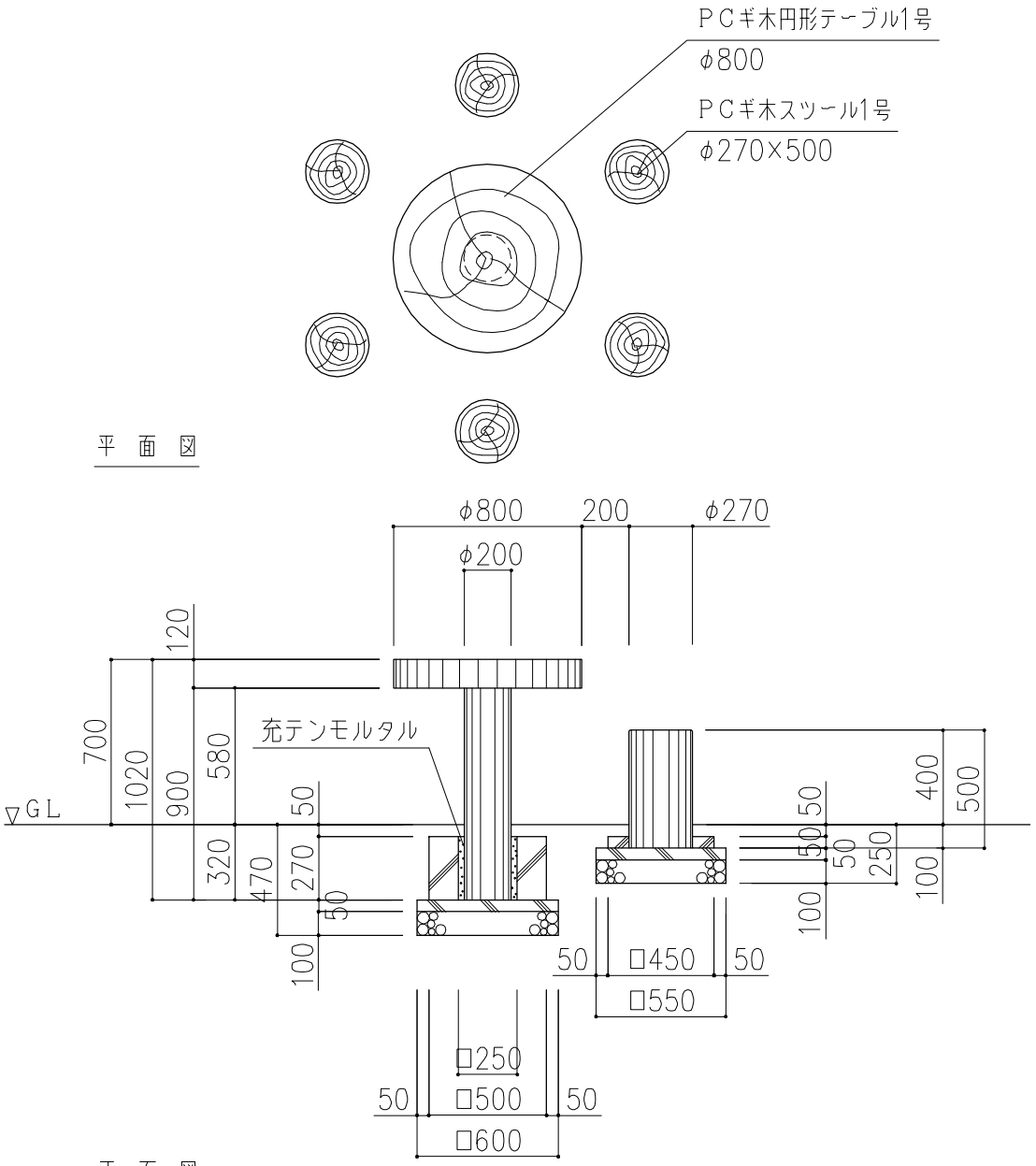

PCギ木の肌目は、全て
2色すり出し仕上げとする

※ 表示寸法は標準寸法であり製作上収まり等により変更することがあります。

	品名	PCギ木テーブルセット1A号	仕様	焼 杉	縮尺	1：30	記号	TS-1AY	1030201

A4