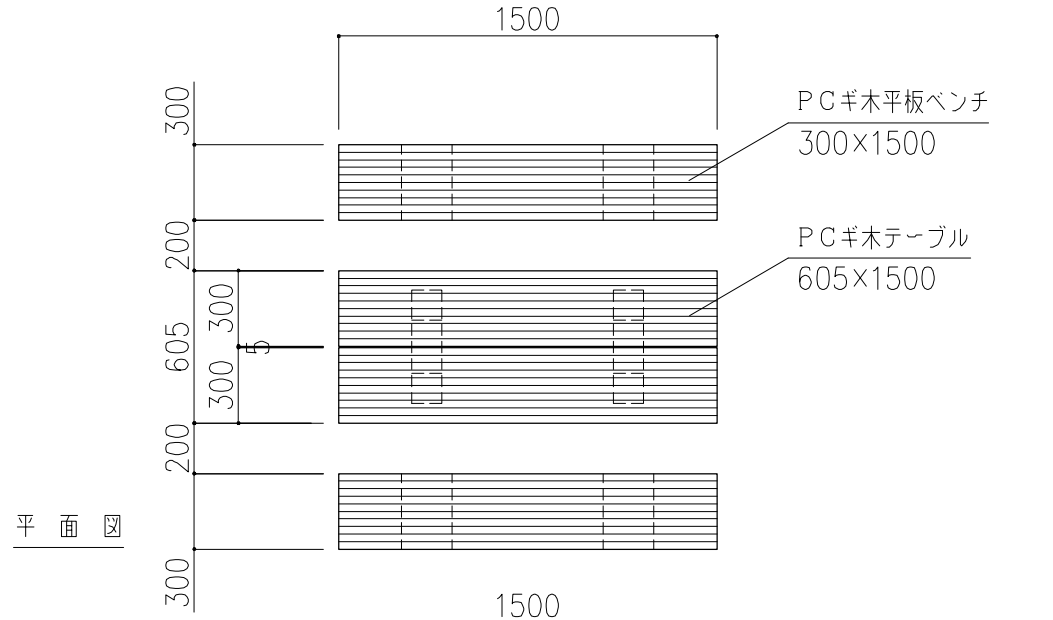

平　面　図

PCギ木の肌目は、全て
2色すり出し仕上げとする

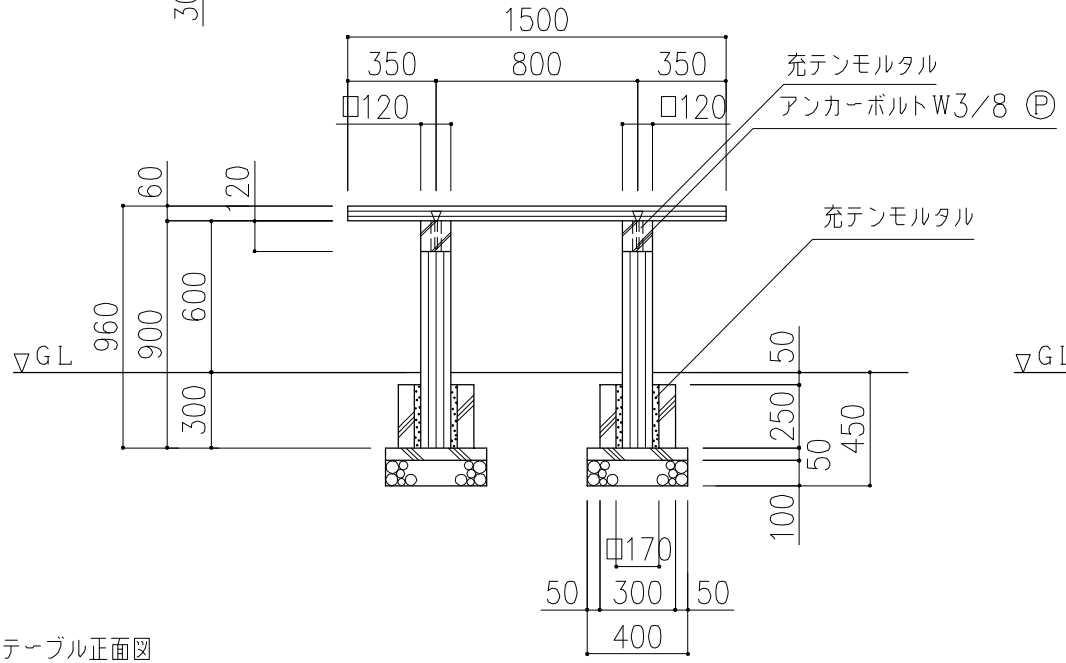

テーブル正面図

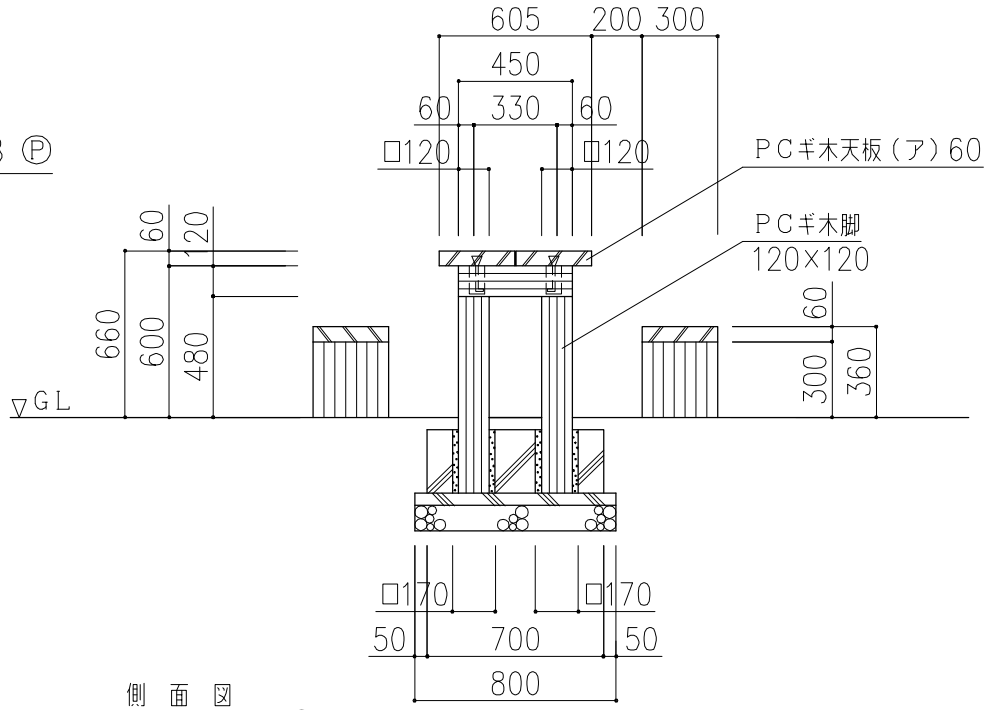

側　面　図

※ Ⓟ 印ボルト、金物類はPCギ木製品に含む。
※ 表示寸法は標準寸法であり製作上収まり等により変更することがあります。

	品名	PCギ木テーブルセット9号	仕様	焼　杉	縮尺	1：30	記号	TS－9Y	1030210

A4