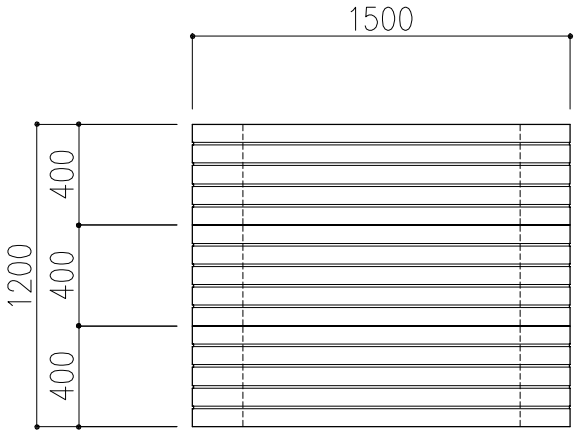

平　面　図

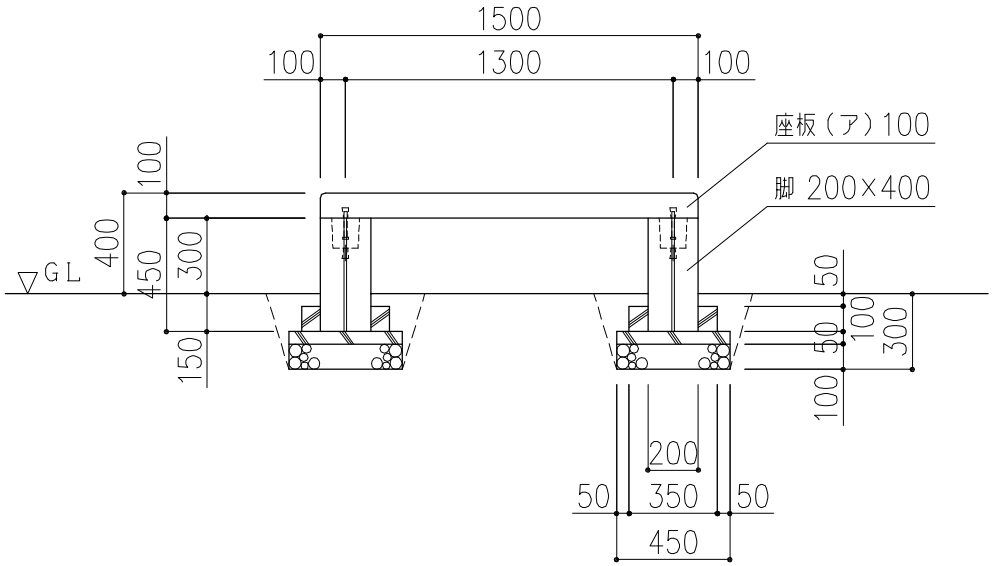

正　面　図

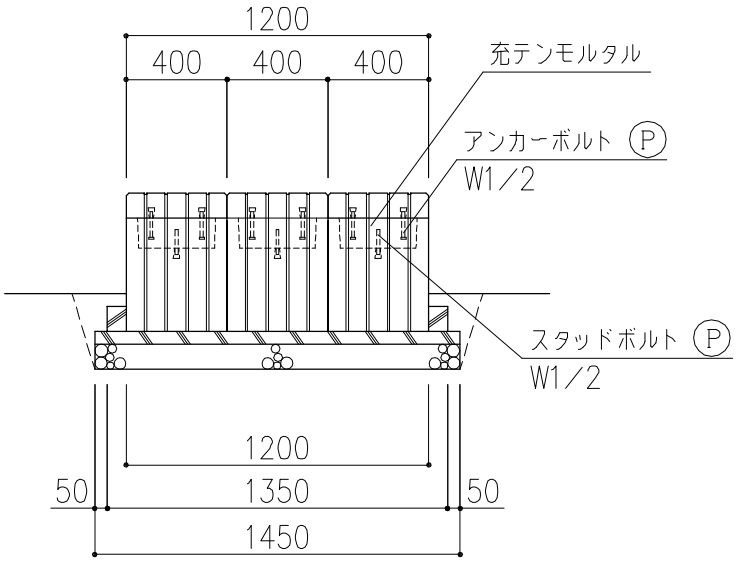

側　面　図

※ Ⓟ 印ボルト、金物類は製品に含む。

※　表示寸法は標準寸法であり製作上収まり等により変更することがあります。

	品名	WIZ縁台15	仕様	ウッドライン	縮尺	1：30	記号	WBH－B－15	1031203

A4